SEGNALETICA DI CANTIERE

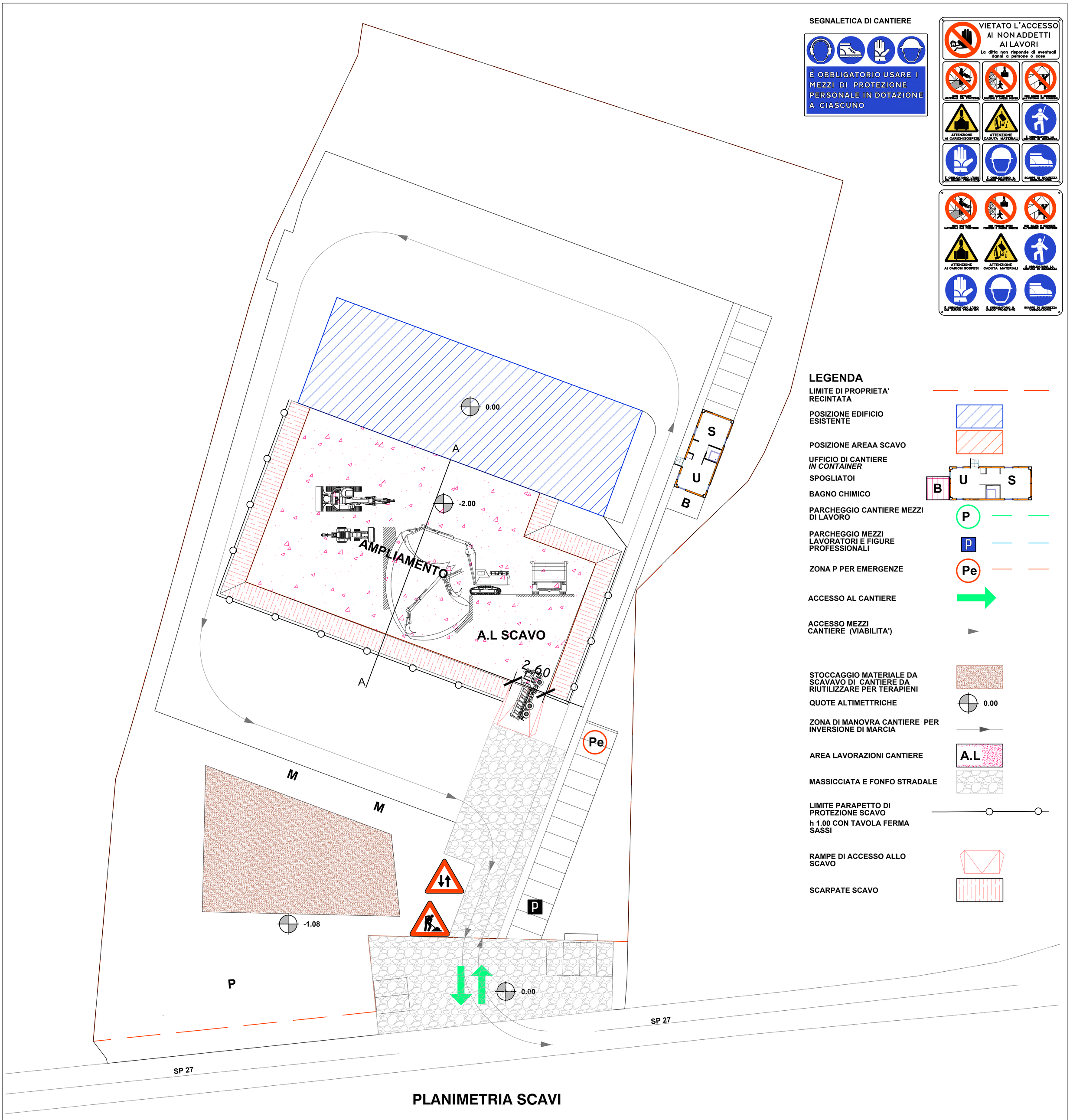

LEGENDA

- LIMITE DI PROPRIETA' RECINTATA
- POSIZIONE EDIFICIO ESISTENTE
- POSIZIONE AREAA SCAVO
- UFFICIO DI CANTIERE *IN CONTAINER*
- SPOGLIATOI
- BAGNO CHIMICO
- PARCHEGGIO CANTIERE MEZZI DI LAVORO
- PARCHEGGIO MEZZI LAVORATORI E FIGURE PROFESSIONALI
- ZONA P PER EMERGENZE
- ACCESSO AL CANTIERE
- ACCESSO MEZZI CANTIERE (VIABILITA')
- STOCCAGGIO MATERIALE DA SCAVAVO DI CANTIERE DA RIUTILIZZARE PER TERAPIENI
- QUOTE ALTIMETTRICHE
- ZONA DI MANOVRA CANTIERE PER INVERSIONE DI MARCIA
- AREA LAVORAZIONI CANTIERE
- MASSICCIATA E FONFO STRADALE
- LIMITE PARAPETTO DI PROTEZIONE SCAVO h 1.00 CON TAVOLA FERMA SASSI
- RAMPE DI ACCESSO ALLO SCAVO
- SCARPATE SCAVO

PLANIMETRIA SCAVI

N

SEZIONE A-A

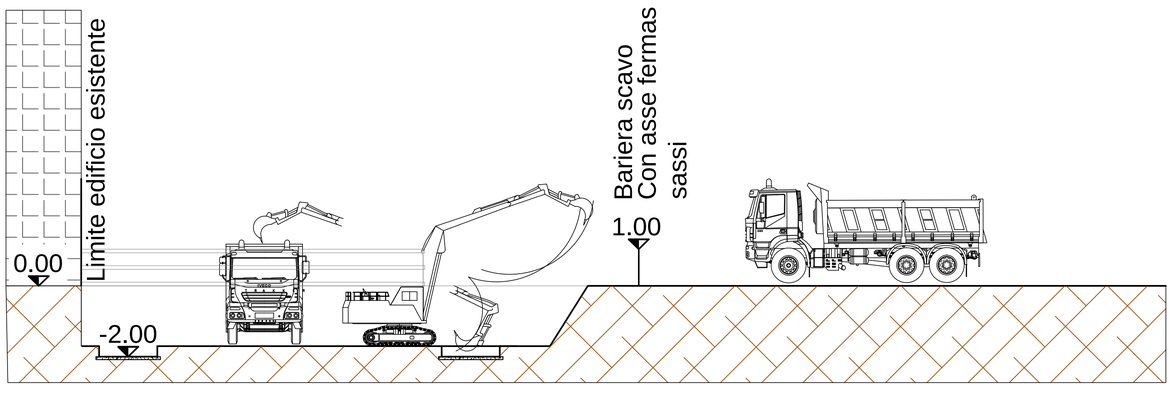

BREEDING YOUR BEST

SUAP IN VARIANTE AL PGT
per modifica destinazione d'uso e ampliamento fabbricato esistente

COMMITTENTE	**UVL S.R.L.** **C.F./P.I. 03023680980** **sede in via Roma 46, 25077 Roè Volciano (BS)** LEGALE RAPPRESENTANTE ing. FORIOLI UMBERTO C.F. FRLMRT88C31B157G residente in via Croce 13, 25089 Villanuova sul Clisi (BS)	**L-TAV.02**
PROGETTO	**SUAP in variante al PGT per modifica destinazione d'uso e ampliamento di fabbricato esistente** **via Fucine (SP 27), 25080 Prevalle (BS)** **Fg 5, Mappali 79, 80, 3476**	*SCALA* 1:100 *DATA* 06/12/23 *AGG* *FASE* DEFINITIVO
OGGETTO	**PLANIMETRIA PSC DEGLI SCAVI**	
PROGETTISTA	**ARCHITETTO** **GIULIANO BRESCIANI** **Studio** **Via S. Antonio di Padova 18, 25080 Calvagese della Riviera (BS)** **p.iva 01999990987** **CF BRSGLN70H13B157N** **pec: giuliano.bresciani@archiworldpec.it** **email: bresciani.giuliano@libero.it**	